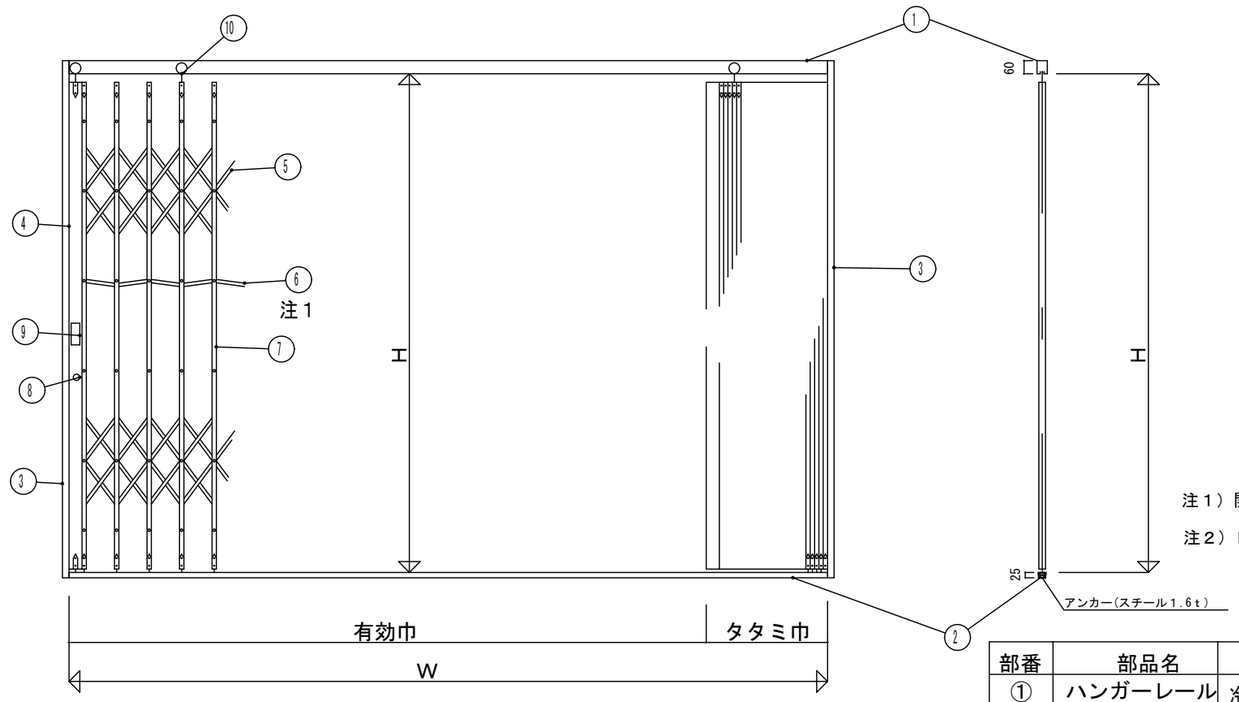

注１）開き止めはW＝5.000以上の場合使用する

注２）Ｈ＝3000以上はジョイントバー3段とする

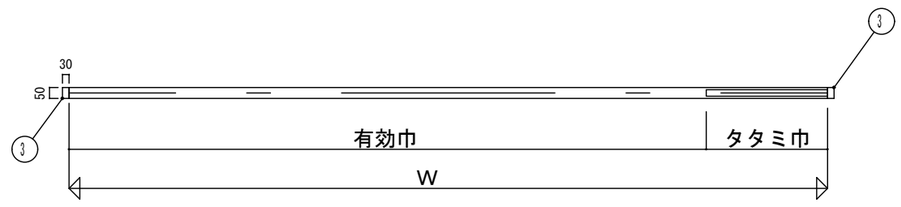

部番	部品名	材料名規格又はメーカー名
①	ハンガーレール	冷間圧延鋼板JISG4806ＳＵＳ304ＨＬ
②	ガイドレール	冷間圧延鋼板JISG4806ＳＵＳ304ＨＬ
③	戸当り	冷間圧延鋼板JISG3459ＳＵＳ304ＨＬ
④	親柱	冷間圧延鋼板JISG3459ＳＵＳ304ＨＬ
⑤	ジョイントバー	冷間圧延鋼板JISG3192ＳＵＳ304ＨＬ
⑥	開き止め	冷間圧延鋼板JISG3192ＳＵＳ304ＨＬ
⑦	子柱	冷間圧延鋼板JISG4806ＳＵＳ304ＨＬ
⑧	鎌錠	
⑨	引き手	ステンレス角引き手
⑩	滑車	樹脂（ジュラコン）／ステンレス

項目	訂正などの履歴	設計	検図	承認	名称	ステンレスフォールディングゲート一般図		
	2012/09/19、2013/12/10鎌錠空欄				縮尺	1/20	図番	——

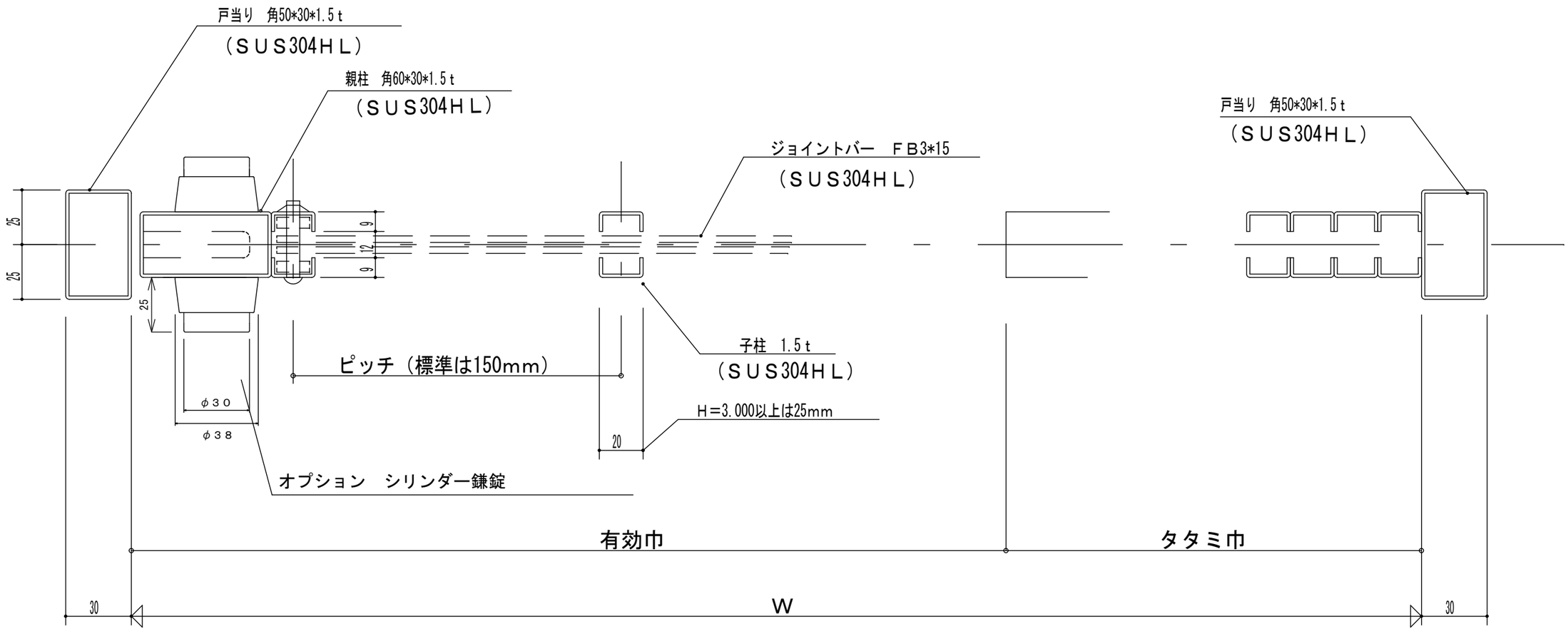

項目	訂正などの履歴	設計	検図	承認	名称	ステンレスフォールディングゲート平面詳細図		
	2012/09/19、2012/10/12、2014/10/1シリンダー鎌錠表記追加20211005明記削除							
					縮尺	1/2	図番	

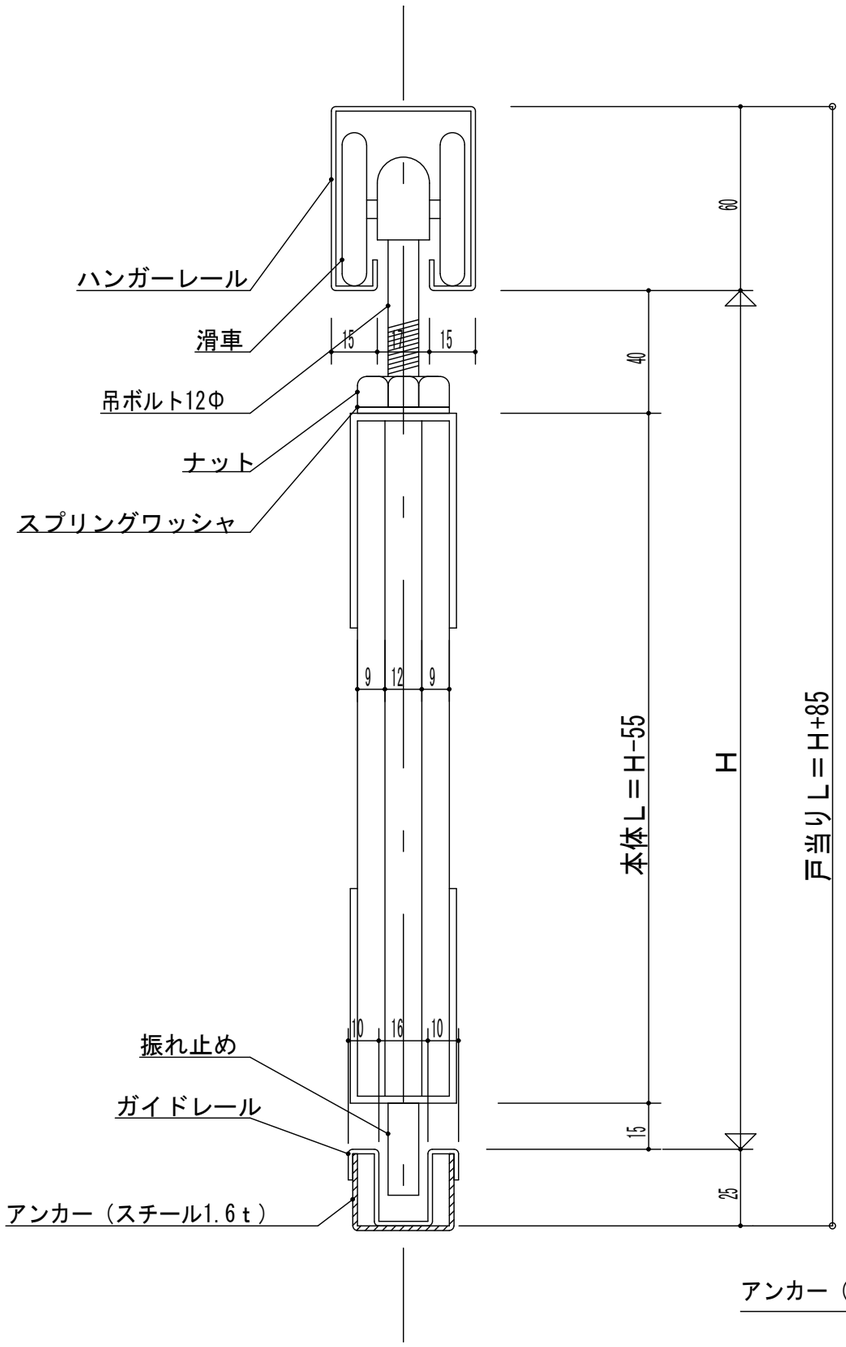

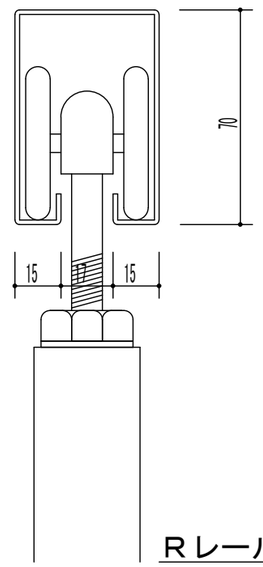

Ｒレール使用時の直線レール

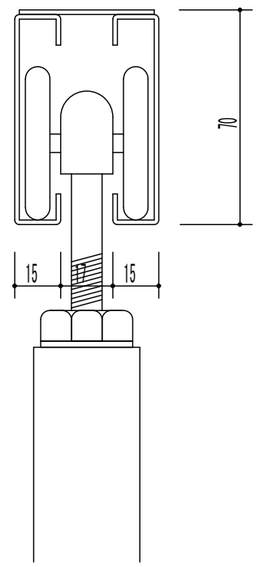

600Ｒ、900Ｒ及び特殊Ｒ

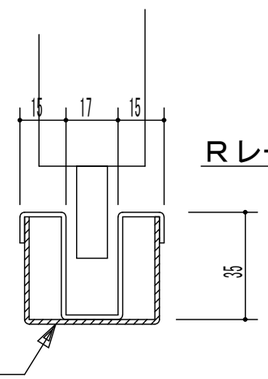

Ｒレール使用時の直線レール

アンカー（スチール1.6ｔ）

600Ｒ、900Ｒ及び特殊Ｒ

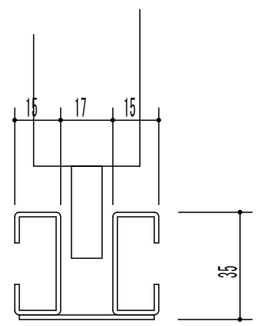

項目	訂正などの履歴	設計	検図	承認	名称	ステンレスフォールディングゲート断面詳細図		
	2012/09/19							
					縮尺	1/2	図番	